Profilové rošty PST-150-30/2 - nerez V2A (1.4301)-mořená

» PROFILOVÉ ROŠTY » nerezové 1.4301 » typ PST

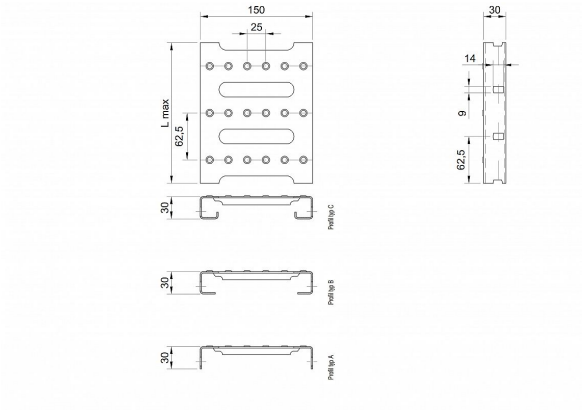

Kód produktu	PST15.3020.015
Hmotnost	12,03 Kg
Obvyklá dostupnost	obvykle do 28-35 dnů
Záruka	záruka 24 měsíců (2 roky)

Profilový podlahový rošt (PST), šířka profilu 150 mm, výška 30 mm, síla 2 mm, nerezová ocel V2A (1.4301, AISI 304) v povrchové úpravě mořením.

Dostupnost na hlavním skladě: Na objednávku

Popis

Profilové podlahové rošty typu PST se sílou profilu 30/2 mm, kde první údaj udáva výšku, druhý sílu nosných pásků a šířkou profilu 150 mm.Profilové rošty je možné dodávat v délkách 500 - 3000 mm.Průřez profilu je možné volit z tří typů: A, B, C. Detail viz obrázek.Profilové rošty se standardně dodávají nelemované.Jako výrobní materiál je použita nerezová ocel V2A (1.4301) v povrchové úpravě mořením.Více o normách a tolerancích naleznete na stránkách www.rodif.cz / normyV případě, že jste nenalezli produkt dle vašich požadavků, neváhejte nás kontaktovat.

Parametry

Kód produktu	PST15.3020.015
Hmotnost	12,03 Kg
Typ výrobku	Profilový rošt Px
Detail typu	šířka profilu 150 mm
Nosný pásek	výška 30 mm, síla 2 mm
Délka (mm)	3 000 mm
Šířka (mm)	150 mm
Obvyklá dostupnost	obvykle do 28-35 dnů
www	www.RODIF.cz/profilove-perforovane-rosty/profilove-rosty-pst